DE

Montagehinweis
VC Cart

EN

Installation instructions
VC Cart

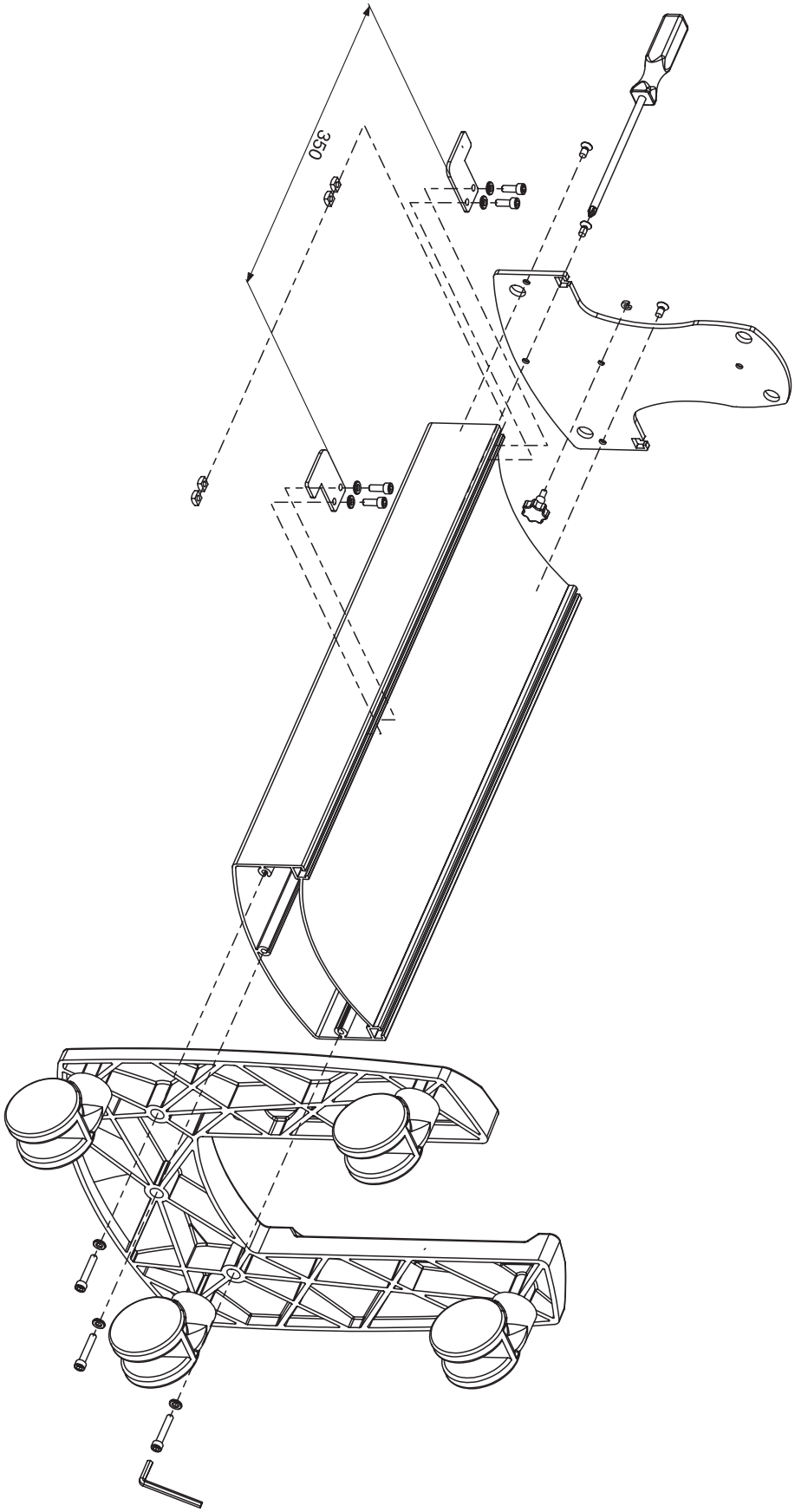

DÜRR DENTAL AG
Höpfigheimer Strasse 17 · D-74321 Bietigheim-Bissingen
Tel: +49 (0) 7142/705-0 · Fax: +49 (0) 7142/705-500
info@duerr.de · www.duerr.de

9000-606-73/01

2007/07

DÜRR DENTAL